BTC® Toiletwall

Panneau de construction pour toilette suspendue

Domaine d'application

La devanture de toilette suspendue se compose d'un panneau de 2 cm d'épaisseur en XPS avec 4 trous pré-percés.
Renforcé des deux côtés d'un tissu en fibre de verre.
Peut être carrelé immédiatement après le montage.
Dimensions 1200 x 1250 x 20 mm.

Emballage

Données techniques

Normes climatiques de 20°C / 60% humidité relative de l'air

Résistance à la compression (10%)	≥ 300 kPa
Conduction thermique	λ = 0,033 W/m.k
Poids spécifique minimal	≥ 25 kg/m³
Absorption d'eau par immersion Wlt	< 0.7 vol.%
Absorption d'eau par diffusion WdV	< 2 vol.%
Comportement au feu selon EN 13501-1	E

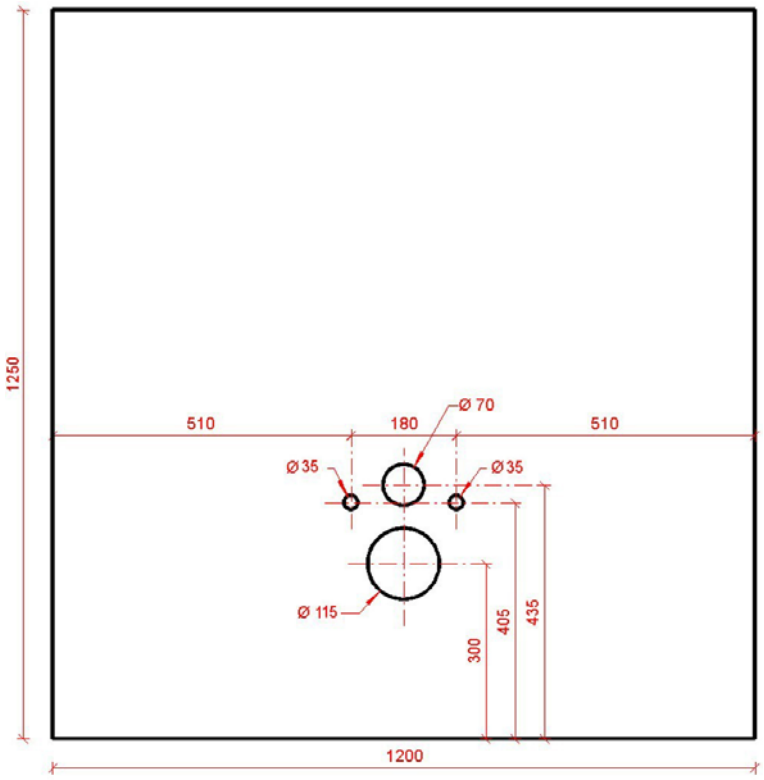

La présente fiche technique annule et remplace tous documents précédents. Nous préservons le droit de modifier nos produits sans avis préalable. L`utilisateur doit tester l`application de ce produit en fonction des circonstances et de ses possibilités. Les informations communiquées par nos services et qui ne figureraient pas dans cette notice, doivent faire l`objet d`une confirmation écrite. Dupliquer cette publication en toute forme est interdit sans accord écrit. © BTC® sa. Tous les droits réservés.

Etat: 2023-02-20 - Version: 2023

Bouw Techniek Compakta - Heirweg 196 - B-9270 Laarne
T.: 09/355.87.27 - F.: 09/355.30.87 - www.btc-compakta.be - info@btc-compakta.be